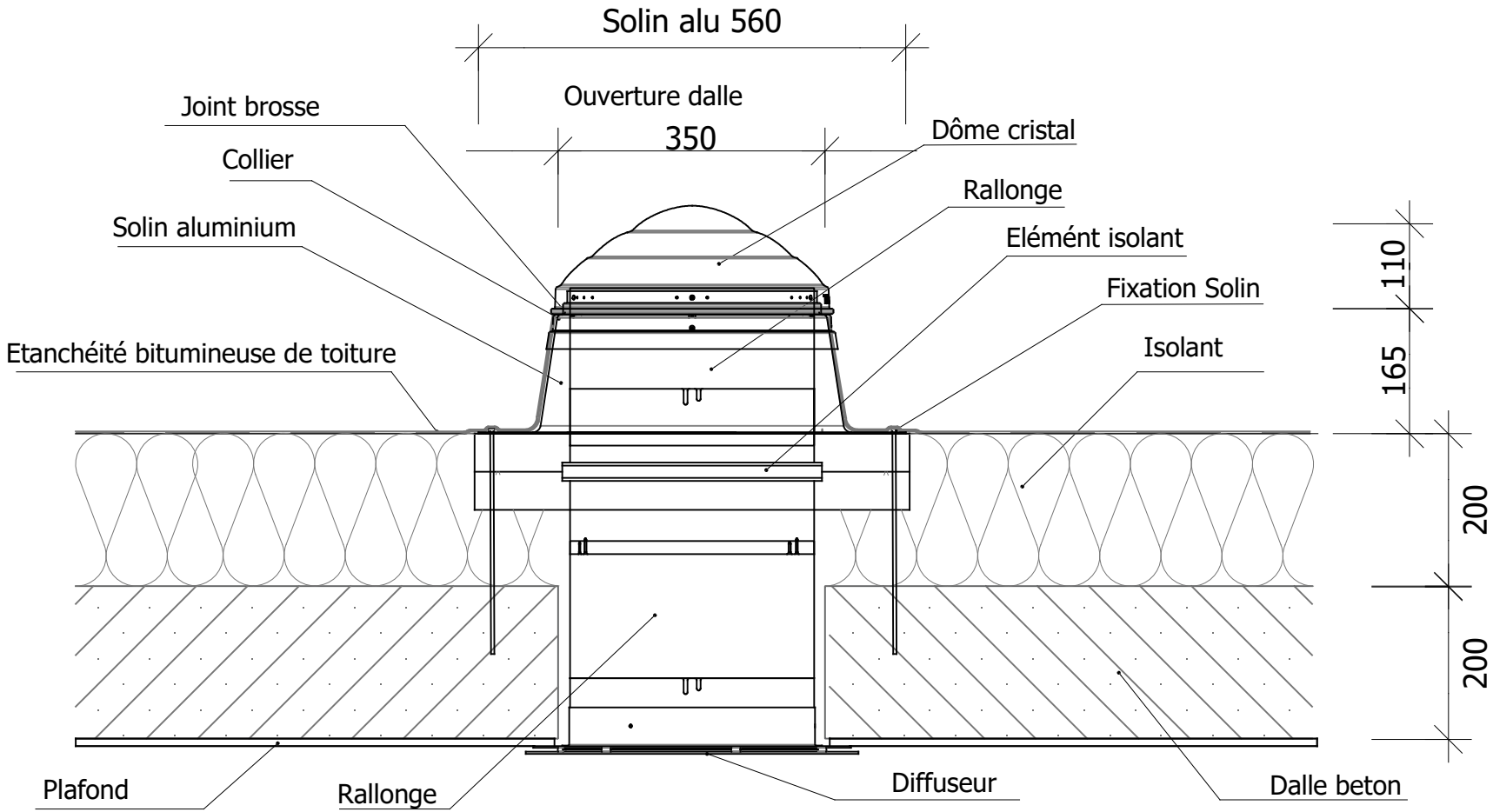

Mise en situation

Toit terrasse - Isolation extérieur avec élément isolant - solin alu - ST 35

COPYRIGHT Tube4Sun®

Tube4Sun

SUNTUBE

Version:

02/06/2022